PŘÍČNÉ ŘEZY M 1:100

ÚSEK 1

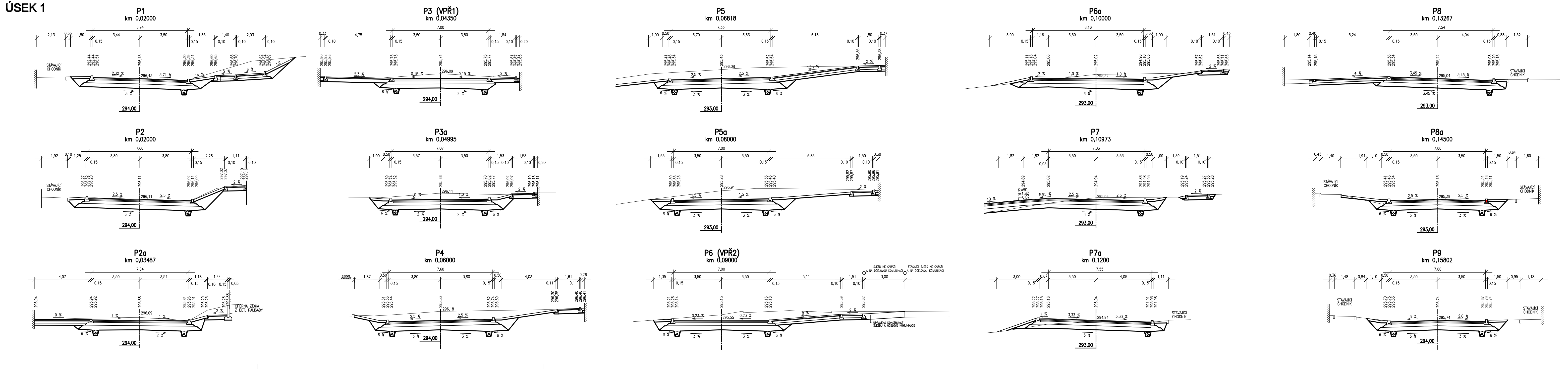
P1
km 0,02000
P2
km 0,02000
P2a
km 0,03487
P3 (VPŘ1)
km 0,04350
P3a
km 0,04995
P4
km 0,06000
P5
km 0,06818
P5a
km 0,08000
P6 (VPŘ2)
km 0,09000
P6a
km 0,10000
P7
km 0,10973
P7a
km 0,1200
P8
km 0,13267
P8a
km 0,14500
P9
km 0,15802
STÁVAJÍCÍ CHODNÍK
OPĚRNÁ ZEĎKA Z BET. PALISÁDY
294,00
293,00

ÚSEK 2

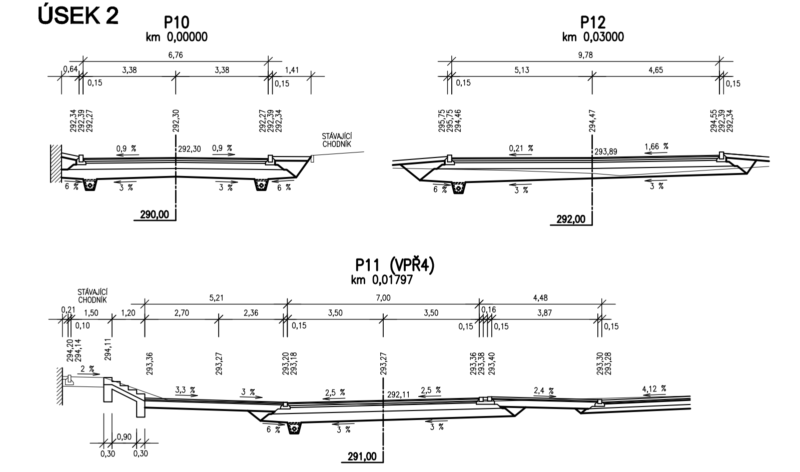
P10
km 0,00000
P12
km 0,03000
P11 (VPŘ4)
km 0,01797
STÁVAJÍCÍ CHODNÍK
290,00
292,00
291,00

VÝŠKOVÝ SYSTÉM : B.p.v.

ZODPOVĚDNÝ PROJEKTANT	ING. S. BERÁNEK	
VYPRACOVAL	ING. L. HRUBÁ	
KRESLIL	ING. L. HRUBÁ	
OBECNÍ ÚŘAD	OŘECHOV	
INVESTOR	OBEC OŘECHOV, ZAHRADNÍ 1, 66444, OŘECHOV	

ING. STANISLAV BERÁNEK
projektování staveb, inženýrská činnost
664 44 OŘECHOV, Ježkov 18, IČO 11485833

DATUM	KVĚTEN 2023
FORMÁT	5 A4
MĚŘÍTKO	1:100
ÚČEL	DPS
ČÍS. ZAK.	04/20 – 02
Č. SOUPRAVY	Č. VÝKRESU D.1.1.8

NÁZEV AKCE
OŘECHOV, SILNICE II/152, OKRES BRNO–VENKOV
KŘIŽOVATKA KOMENSKÉHO–JEŘÁBKOVA–TIKOVICKÁ
SO 101, 102, 103, 104, 105, 106

NÁZEV VÝKRESU
PŘÍČNÉ ŘEZY